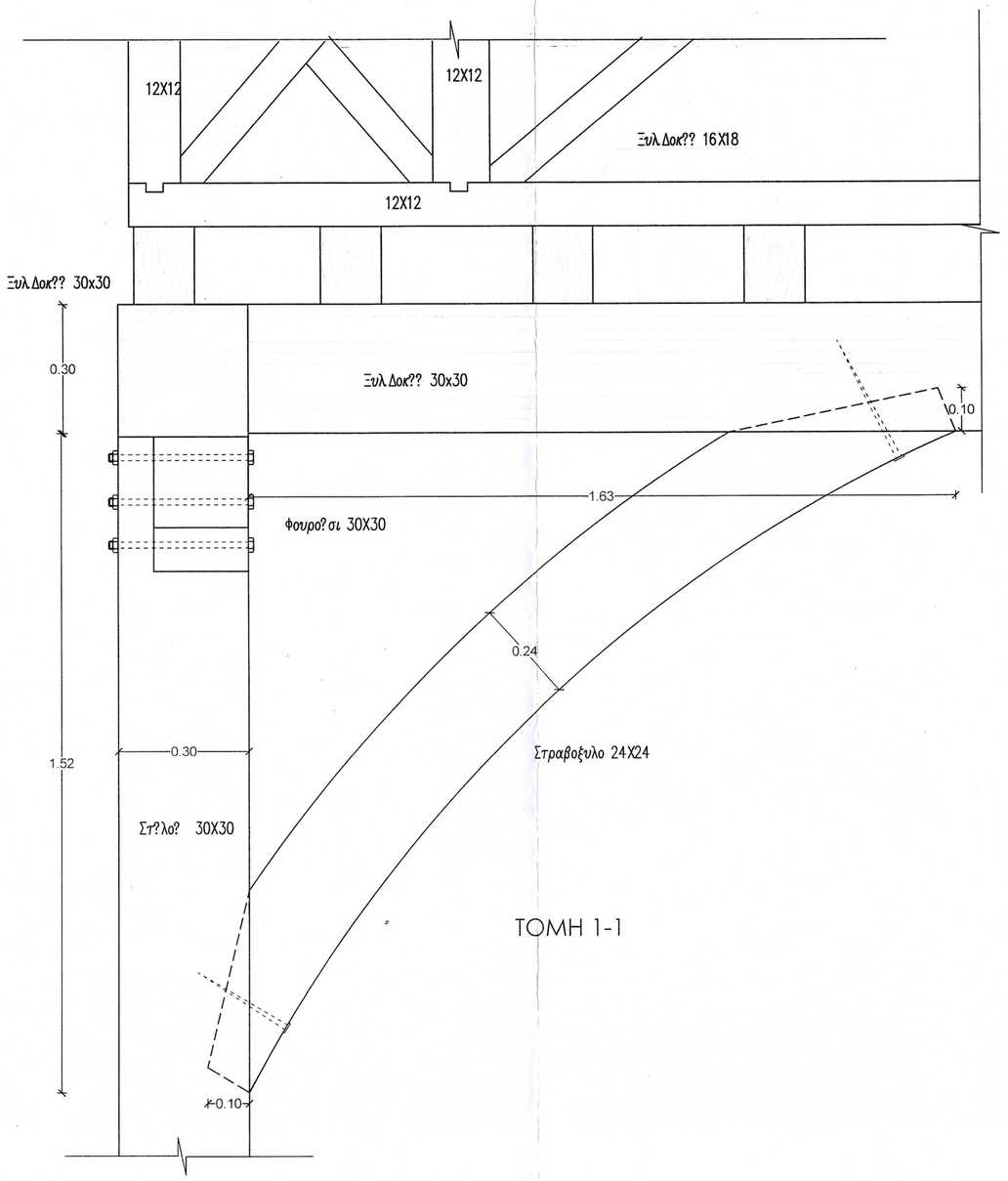

ΤΟΜΗ 1-1

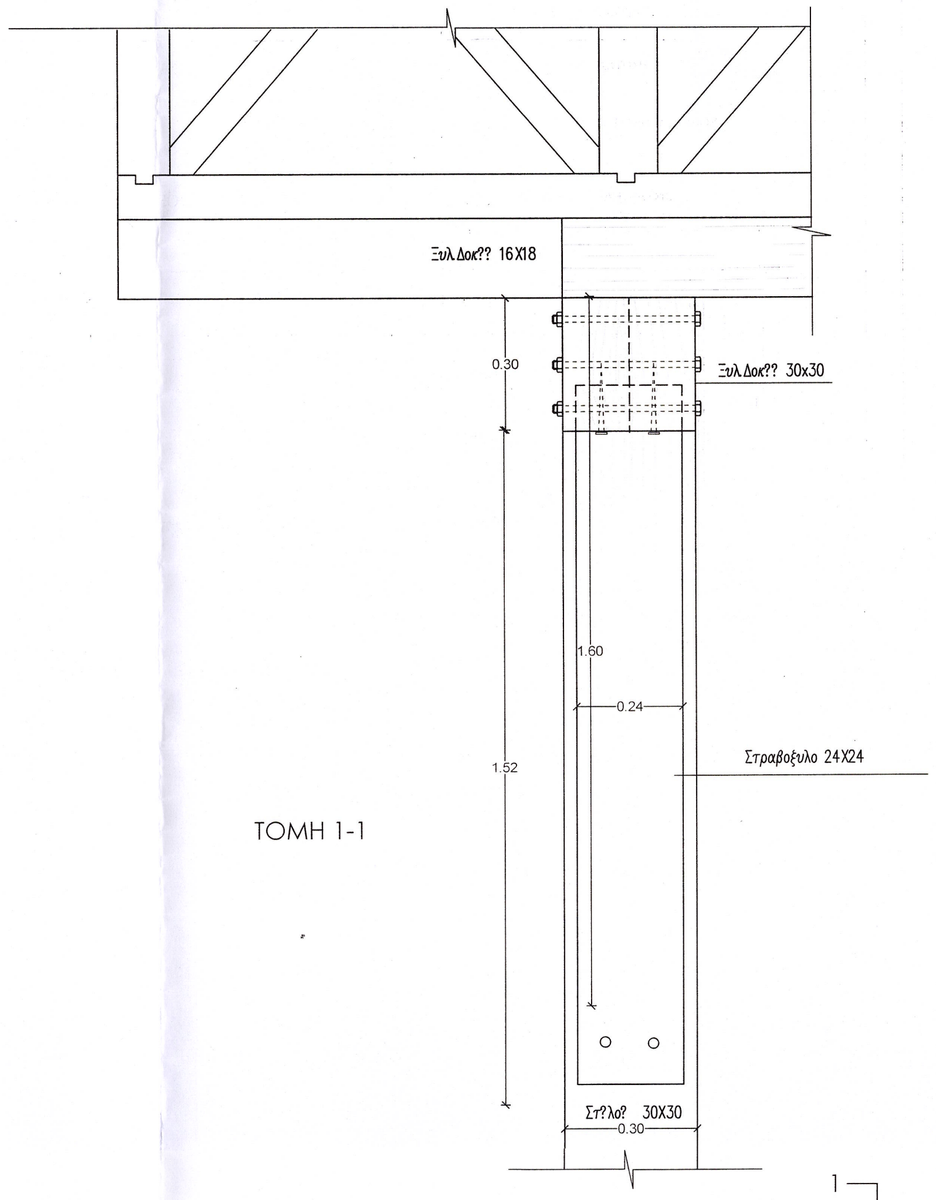

ΤΟΜΗ 1-1

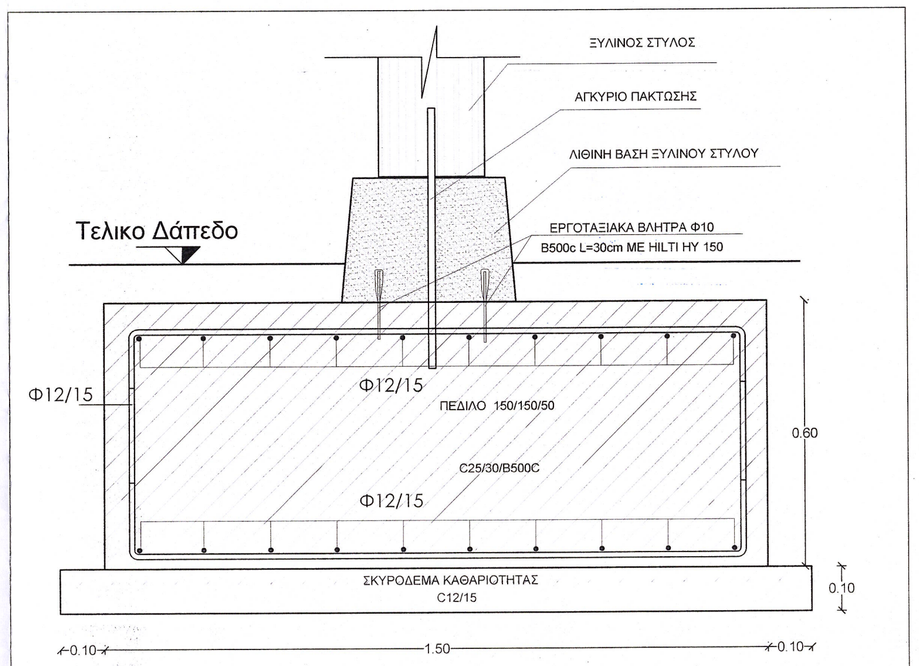

ΛΕΠΤΟΜΕΡΕΙΑ Λ3

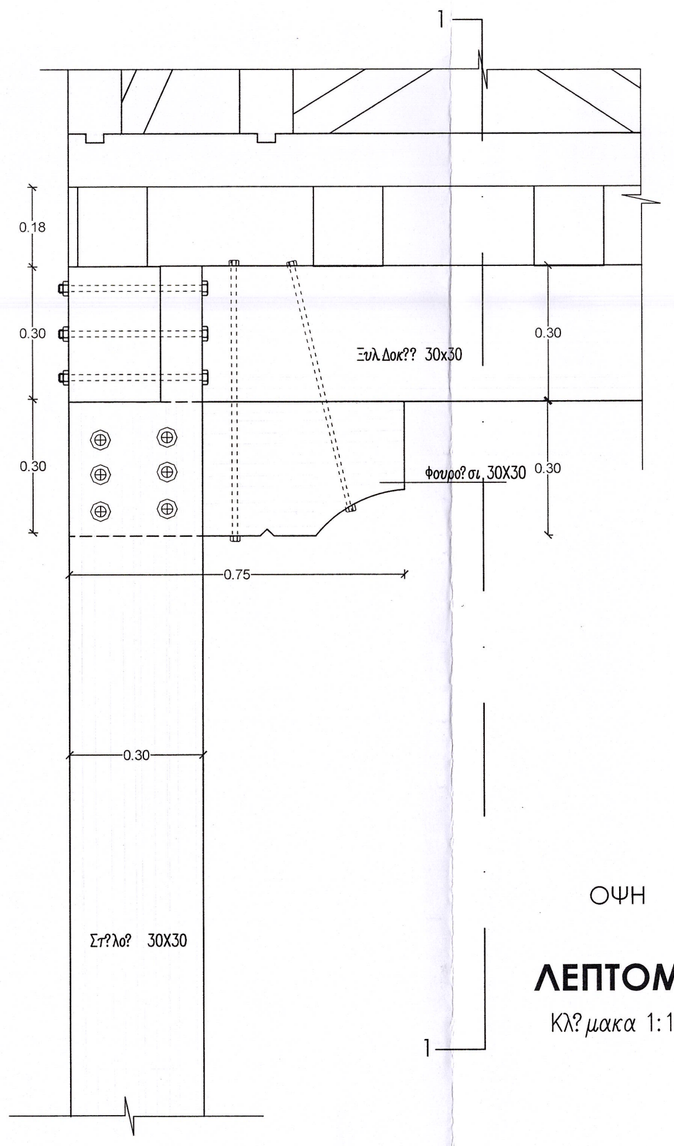

ΟΨΗ

ΛΕΠΤΟΜΕΡΕΙΑ Λ2

Κλ?μακα 1:10

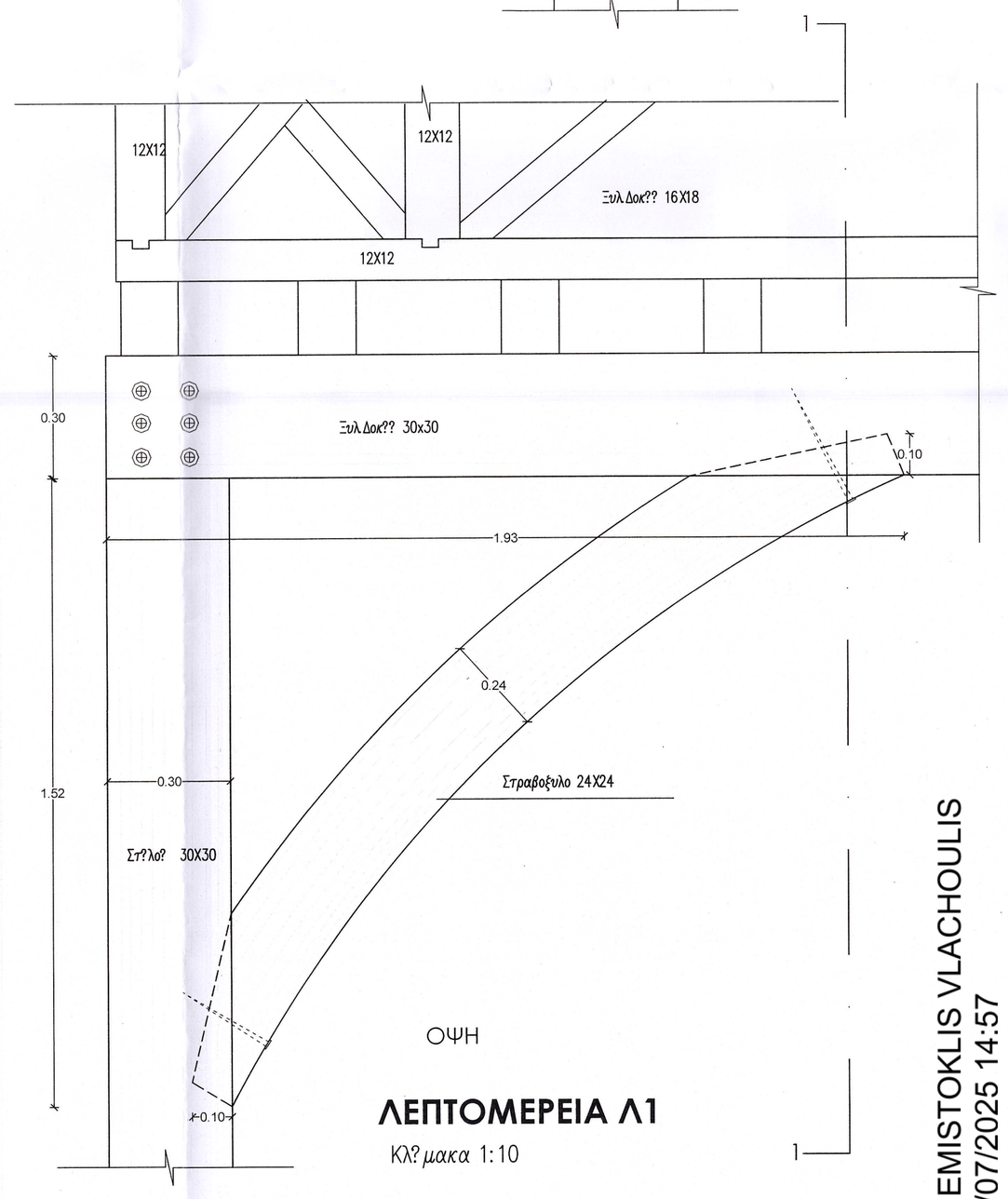

ΟΨΗ

ΛΕΠΤΟΜΕΡΕΙΑ Λ1

Κλ?μακα 1:10

THEMISTOKLIS VLACHOULIS
31/07/2025 14:57

ΕΡΓΟΔΟΤΗΣ	ΙΕΡΑ ΜΟΝΗ ΤΙΜΙΟΥ ΠΡΟΔΡΟΜΟΥ ΣΕΡΡΩΝ
ΕΡΓΟ	ΑΝΑΚΤΗΣΗ ΑΝΩΤΕΡΟΥ ΤΜΗΜΑΤΟΣ ΝΟΤΙΑΣ ΠΥΡΙΚΑΥΣΤΗΣ ΠΤΕΡΥΓΑΣ ΙΕΡΑΣ ΜΟΝΗΣ ΤΙΜΙΟΥ ΠΡΟΔΡΟΜΟΥ ΣΕΡΡΩΝ ΚΑΙ ΑΠΟΚΑΤΑΣΤΑΣΗ ΤΩΝ ΚΑΤΩΤΕΡΩΝ ΛΙΘΙΝΩΝ ΤΜΗΜΑΤΩΝ ΤΗΣ, ΤΟΥ ΠΑΡΕΚΚΛΗΣΙΟΥ ΤΟΥ ΕΥΑΓΓΕΛΙΣΜΟΥ ΚΑΙ ΤΟΥ ΠΑΛΑΙΟΥ ΚΤΙΣΜΑΤΟΣ ΚΟΥΝΤΙΑΔΗ
ΤΟΠΟΣ	ΙΕΡΑ ΜΟΝΗ ΤΙΜΙΟΥ ΠΡΟΔΡΟΜΟΥ, ΣΕΡΡΕΣ

ΜΕΛΕΤΗ	ΣΤΑΤΙΚΗ ΜΕΛΕΤΗ ΑΝΑΘΕΩΡΗΜΕΝΗ ΩΣ ΠΡΟΣ ΤΙΣ ΚΑΤΑΣΚΕΥΕΣ ΟΠΛΙΣΜΕΝΟΥ ΣΚΥΡΟΔΕΜΑΤΟΣ	
Α/Α ΣΧΕΔΙΟΥ	ΠΕΡΙΕΧΟΜΕΝΟ ΣΧΕΔΙΟΥ	ΚΛΙΜΑΚΑ
Σ.5Δ	**ΔΕΣΠΟΤΙΚΟ -ΛΕΠΤΟΜΕΡΕΙΕΣ ΠΡΟΤΑΣΗ**	1:10
ΜΕΛΕΤΗΤΕΣ	**ΥΠΕΥΘΥΝΟΙ ΜΕΛΕΤΗΣ** Γ.Π. ΤΡΙΑΝΤΑΦΥΛΛΙΔΗΣ Αρχ. M.Arch, Καθ. Π. Θεσσαλίας Δ. ΓΟΥΡΓΙΩΤΗ Αρχ. Μηχανικός Ε.Μ.Π. **ΟΜΑΔΑ ΜΕΛΕΤΗΣ** Γ.Π. ΤΡΙΑΝΤΑΦΥΛΛΙΔΗΣ Δ. ΓΟΥΡΓΙΩΤΗ Α. ΤΣΙΑΝΤΟΥ Α. ΜΠΟΥΤΖΙΚΑΣ ΣΥΝΕΡΓΑΤΗΣ: Χ. ΤΣΙΟΠΟΥΛΟΥ ΤΡΙΣΔΙΑΣΤΑΤΕΣ ΑΠΕΙΚΟΝΙΣΕΙΣ: Α. ΜΠΟΥΤΖΙΚΑΣ **ΣΤΑΤΙΚΗ ΜΕΛΕΤΗ :** ΑΘ. ΒΑΛΑΒΑΝΗΣ Πολιτικος Μηχανικος	
ΥΠΟΓΡΑΦΗ ΜΕΛΕΤΗΤΗ	ΘΕΩΡΗΣΗ ΥΠΗΡΕΣΙΑΣ	
ΑΘΑΝΑΣΙΟΣ Ι. ΒΑΛΑΒΑΝΗΣ ΔΙΠΛΩΜ. ΠΟΛΙΤΙΚΟΣ ΜΗΧΑΝΙΚΟΣ ΑΡΙΣΤΟΤΕΛΕΙΟΥ ΠΑΝΕΠΙΣΤΗΜΙΟΥ ΘΕΣΣΑΛΟΝΙΚΗΣ ΜΕΛΟΣ Τ.Ε.Ε. ΑΡΙΘ. ΜΗΤΡΩΟΥ 40351 Γ. ΜΑΥΡΟΥ 2Ε<Τ.Κ.551 34 ΘΕΣΣΑΛΟΝΙΚΗ ΤΗΛ: 2310 421196 ΑΦΜ: 018163546 - ΔΟΥ: ΚΑΛΑΜΑΡΙΑΣ	**ΘΕΩΡΗΘΗΚΕ** Σύμφωνα με τους όρους της απόφασης ΥΠΟΥΡΓΕΙΟΥ ΠΟΛΙΤΙΣΜΟΥ 13/ΟΕΚ/1121-2/1266/ - 24/1/2015 Ο ΠΡΟΪΣΤΑΜΕΝΟΣ ΤΟΥ Τ.Α.Π.Κ.Μ. ΑΘ. ΒΑΛΑΒΑΝΗΣ	
ΗΜΕΡΟΜΗΝΙΑ ΘΕΣ/ΝΙΚΗ ΦΕΒΡΟΥΑΡΙΟΣ 2025		